H64(2)

INSTRUCȚIUNI DE INSTALARE ȘI MANUAL DE UTILIZARE



Download on the App Store

GET IT ON Google Play

Google Assistant

JUST ASK alexa

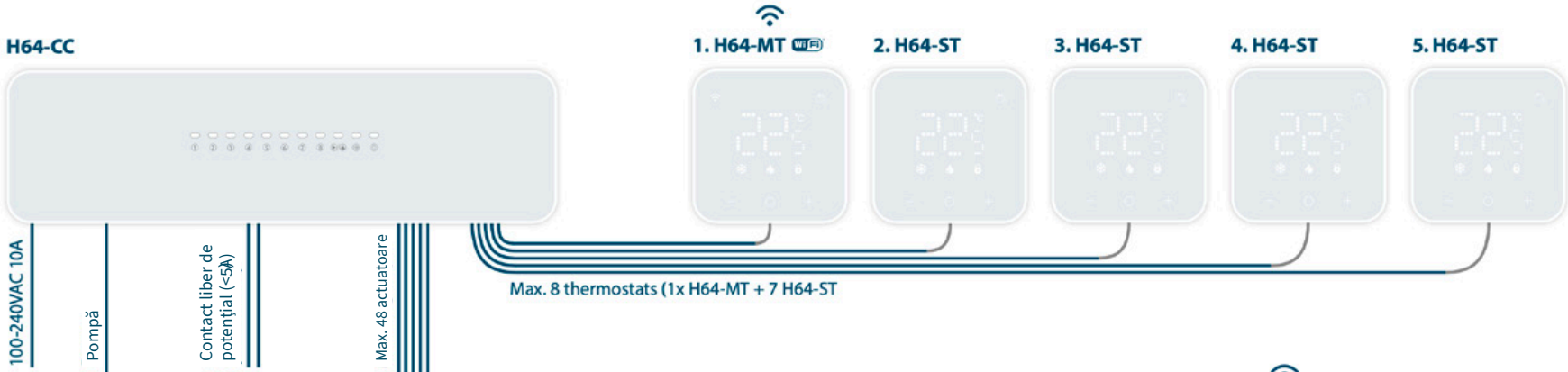

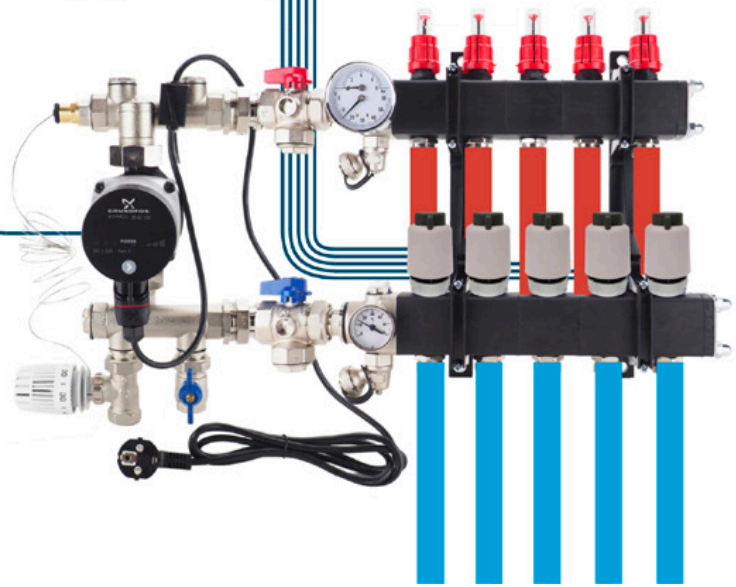



Cuprins

Introducere 04
Montarea şi instalarea unităţii de control H64-CC 05
Schema de conexiuni 07
Montarea termostatelor H64-MT / H64-ST 08
Testarea sistemului 10
Explicarea simbolurilor 11
Setări avansate 14
Program standard 15
Date tehnice 16
Instalarea şi înregistrarea aplicaţiei 18
Adăugarea termostatelor în aplicaţie 20
Explicarea simbolurilor şi programare 24
Asistenţi vocali 26

Introducere

Pentru a garanta funcţionarea optimă a produsului, trebuie respectate câteva aspecte importante, descrise în aceste instrucţiuni de instalare. Garanţia completă poate fi acordată doar în cazul unei montări corecte. Citiţi cu atenţie aceste instrucţiuni înainte de montaj şi asiguraţi-vă că dispuneţi de sculele şi materialele potrivite.

H64 este un sistem de control cu fir, cu funcţie WiFi, pentru sistemele de încălzire în pardoseală cu agent termic (apă). Elegantul termostat H64-MT cu WiFi este un termostat programabil, conceput pentru controlul sistemelor de încălzire în pardoseală pe bază de apă. Aplicaţia este disponibilă în Apple App Store şi în Google Play; din aplicaţie puteţi programa şi modifica setările. Pentru controlul mai multor încăperi (circuite) se pot adăuga simplu termostate suplimentare H64-ST (slave).

Caracteristici principale:

- Până la 8 termostate (1 master, 7 slave)
- Până la 48 circuite/actuatoare (230V) / max. 4 actuatoare pe ieşire (1-4 duble şi 5-8 simple)
- Funcţie de încălzire şi răcire
- Alimentare şi comunicaţie pe 2 fire între unitatea de control şi termostate
- Control prin WiFi
- Compatibil cu sistemele Tuya Smart Home
- Aplicaţie pentru iOS şi Android
- Funcţionează cu Amazon Alexa şi Google Assistant
- Instalare simplă
- Design minimalist

Montarea și instalarea unității de control H64-CC

1. Stabilirea amplasamentului
Stabiliți poziția unității de control în apropierea distribuitorului și a unei prize cu împământare (100-240VAC/10A).

Instalația electrică trebuie executată de un electrician autorizat, conform normelor locale în vigoare.

2. Deschiderea unității de control
Îndepărtați placa din spate introducând o șurubelniță mică în fanta din partea inferioară. Printr-o mișcare de pârghie, aceasta se desprinde.

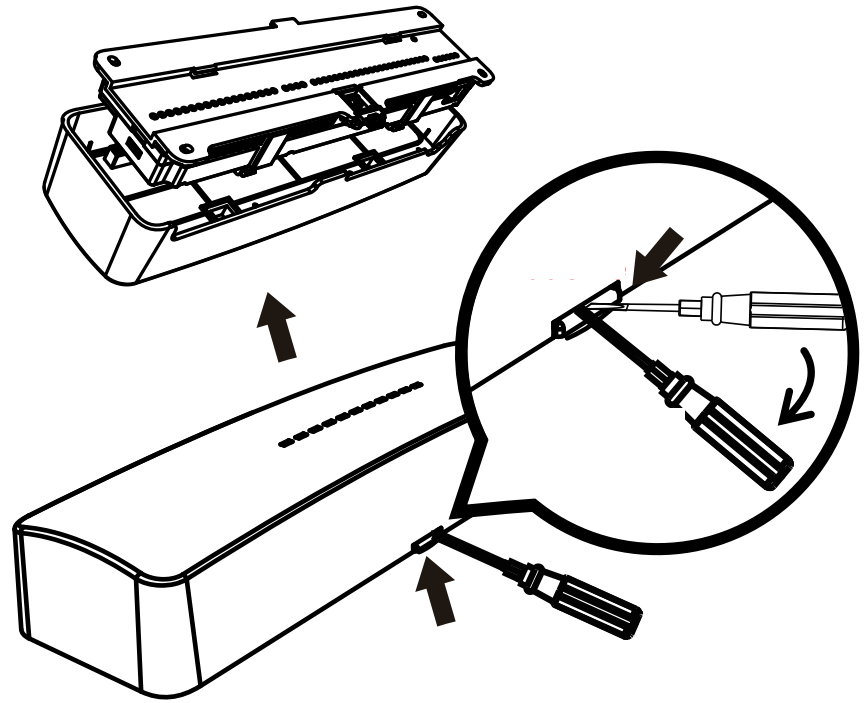

Montarea şi instalarea unităţii de control H64-CC

3. Fixare
Folosiţi placa din spate pentru a marca poziţia găurilor. Executaţi găurile cu un burghiu de 6 mm, introduceţi dibelurile şi fixaţi placa din spate cu şuruburile livrate.

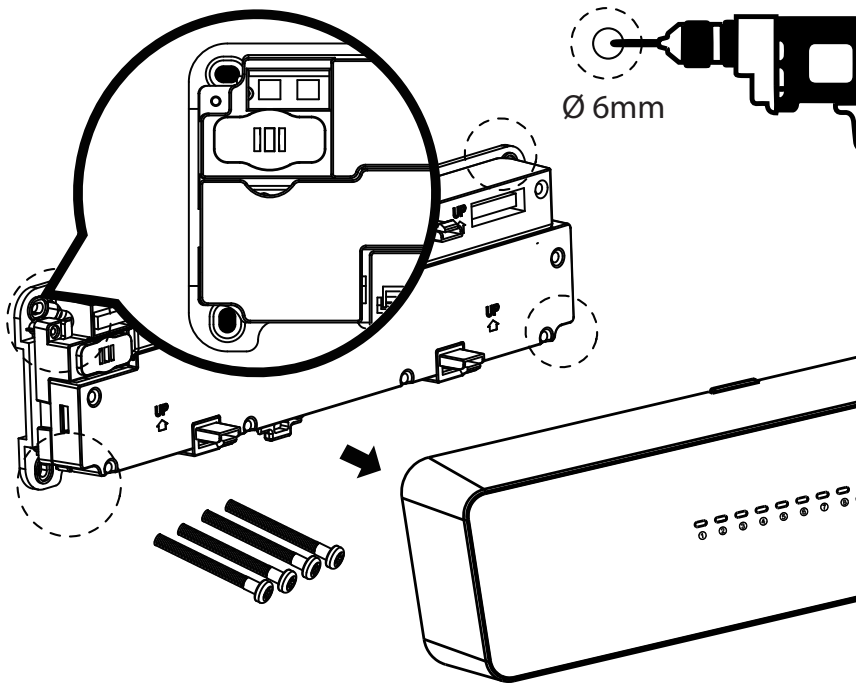

4. Îndepărtarea capacului de protecţie
Apăsaţi clemele laterale pentru a îndepărta capacul de protecţie. După conectarea cablurilor, montaţi la loc capacul de protecţie şi carcasa frontală.

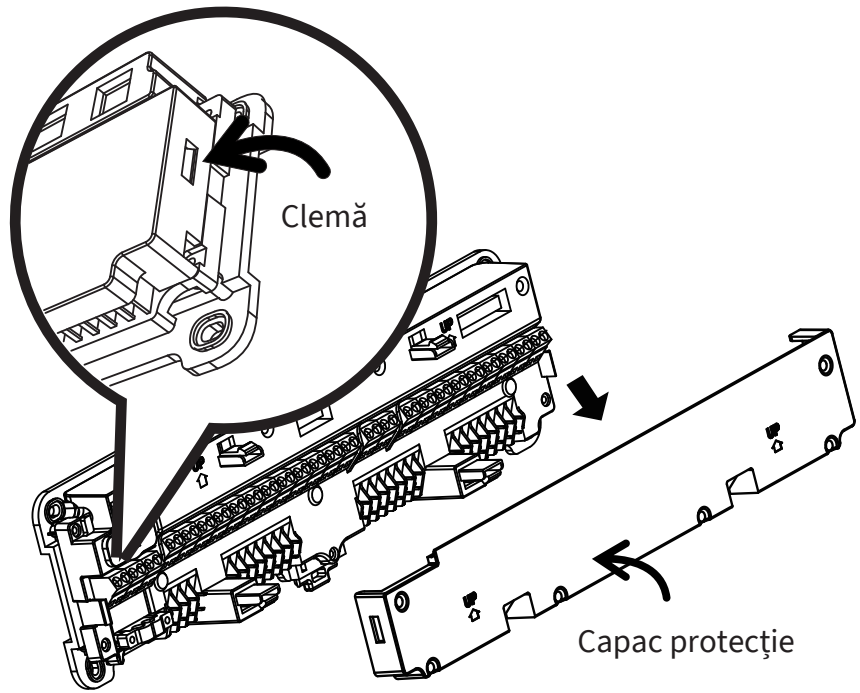

5. Schema de conexiuni

Conectare termostate W1-W8: conectarea termostatelor (termostatul master întotdeauna pe W1).

Conectare actuatoare (230V) R1-R8: R1 = W1, R2 = W2 etc.
Grupul R1-R4: ieşiri duble, la care se pot conecta 8 actuatoare (4 pe fiecare ieşire).
Grupul R5-R8: maximum 4 actuatoare pe ieşire.
Total: R1-R4 (4x8) şi R5-R8 (4x4) = 48 actuatoare.

ATENȚIE: Curentul total nu trebuie să depăşească niciodată 5 A.

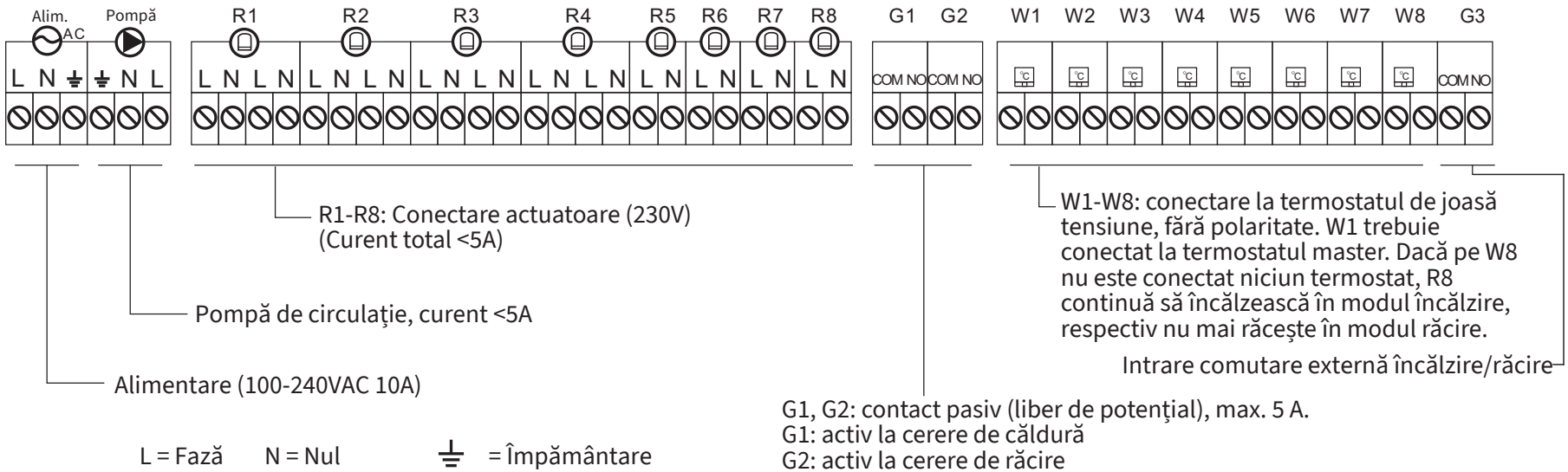

Montarea termostatului

Pentru a garanta calitatea conexiunii la internet, termostatul master trebuie instalat într-o încăpere cu semnal WiFi bun.
Aveţi grijă să deosebiţi termostatul master de termostatele slave. Termostatul master este livrat împreună cu unitatea de control şi se numeşte H64-MT WiFi.

1. Trageţi de placa din spate pentru a deschide termostatul (prindere magnetică).

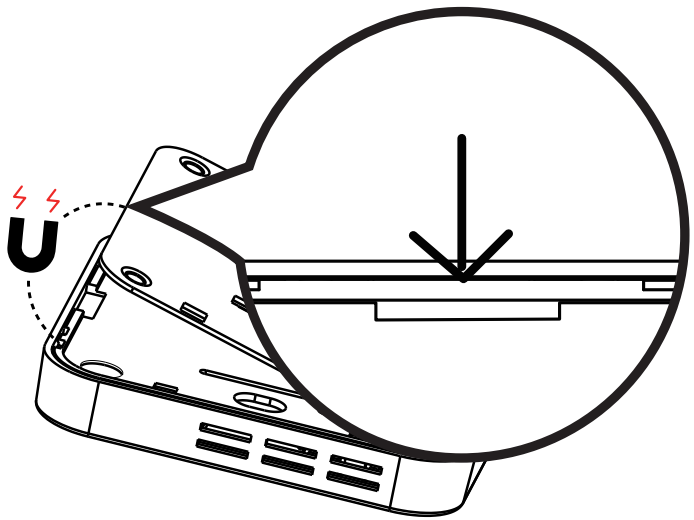

2. Cablare (recomandat 0,75-1,5 mm^2)

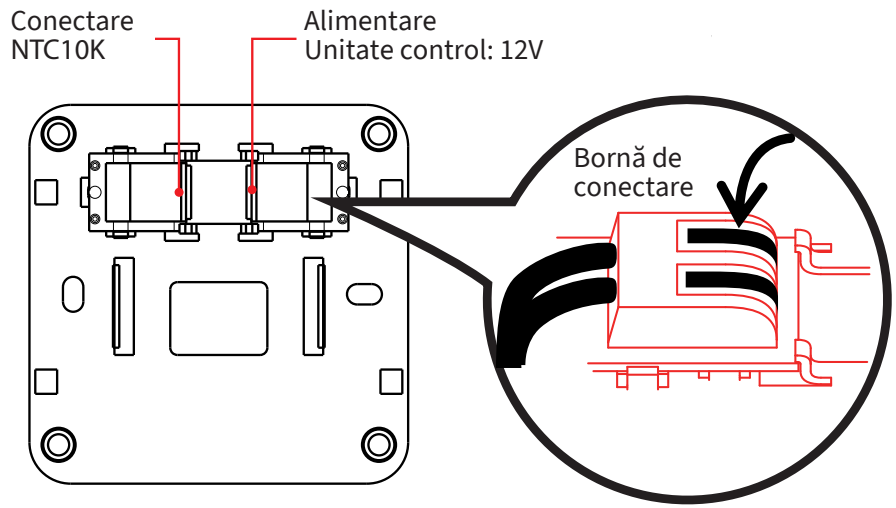

Introduceţi cablurile în fante

Montarea termostatului

3. Fixaţi placa din spate cu şuruburi.

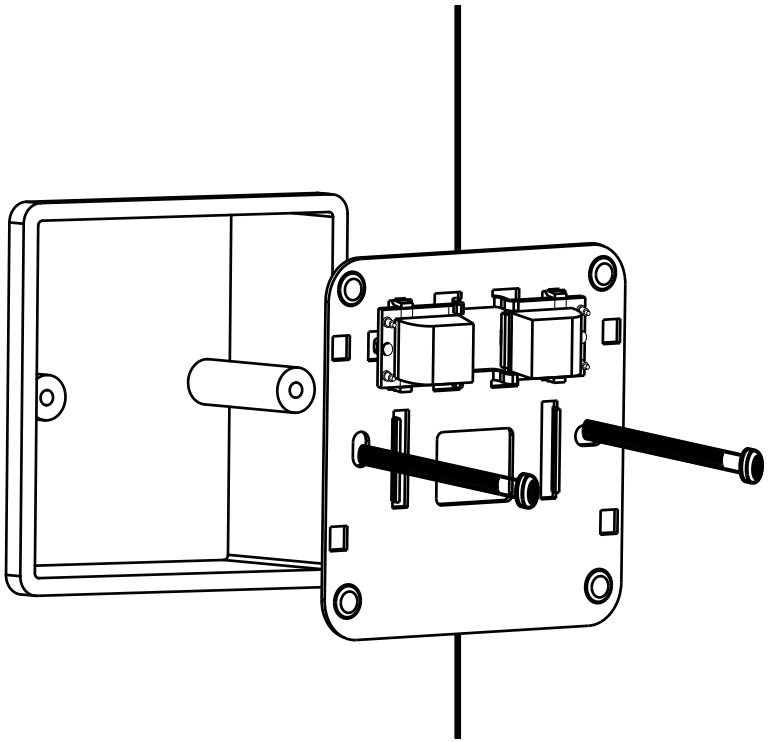

4. Montaţi termostatul.

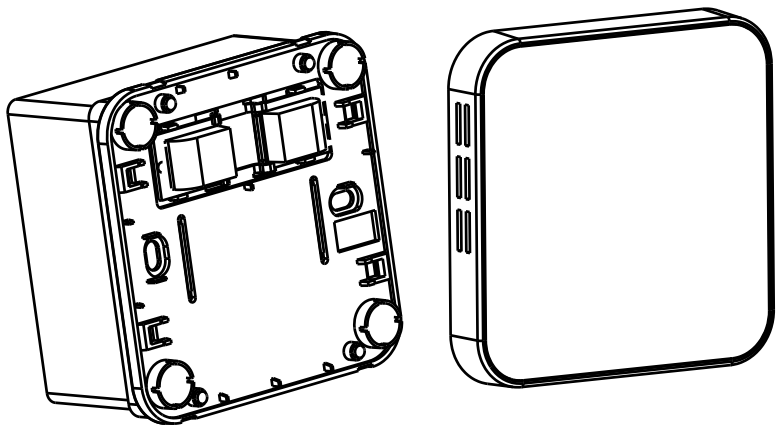

Testarea sistemului

După ce totul este conectat, verificaţi dacă termostatul master este conectat corect şi apoi, pe rând, termostatele slave.

Afişajul este stins?
Nu există alimentare. Verificaţi dacă cablajul dintre termostat şi unitatea de control este conectat corect.

Afişajul indică „FX”
Termostatele master şi slave au fost inversate. Căutaţi termostatul care afişează „FX” în celelalte încăperi şi mutaţi-l la borna W1 (X reprezintă numerele 2-8).

Dacă în timpul instalării constataţi că borna termostatului nu corespunde încăperii corecte, apăsaţi scurt, la pornire, tastele + şi - ale termostatului pentru a identifica borna („02” corespunde lui „W2” etc.). Apoi puteţi muta simplu, dacă doriţi, conexiunea termostatului în unitatea de control în poziţia corectă.

Explicarea simbolurilor

Indicarea stării:

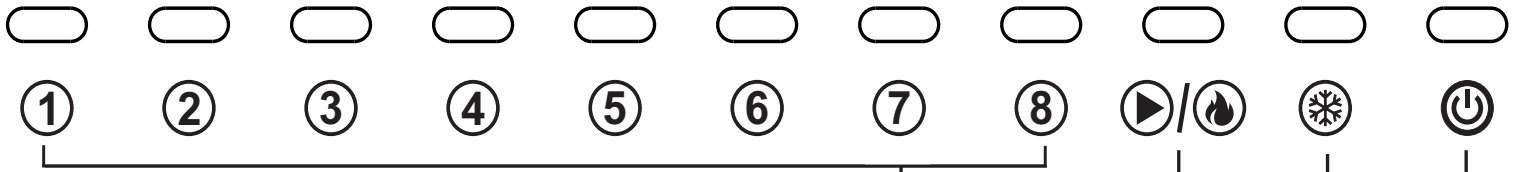

(1-8) Stare încălzire:
Actuator deschis (activat): LED aprins
Actuator închis (dezactivat): LED stins
1 corespunde zonei W1 etc.

Stare ieşire centrală şi pompă:
Activată: LED aprins
Dezactivată: LED stins

Stare răcire:
Mod răcire: LED aprins
Mod încălzire: LED stins

Stare alimentare:
LED aprins

Explicarea simbolurilor

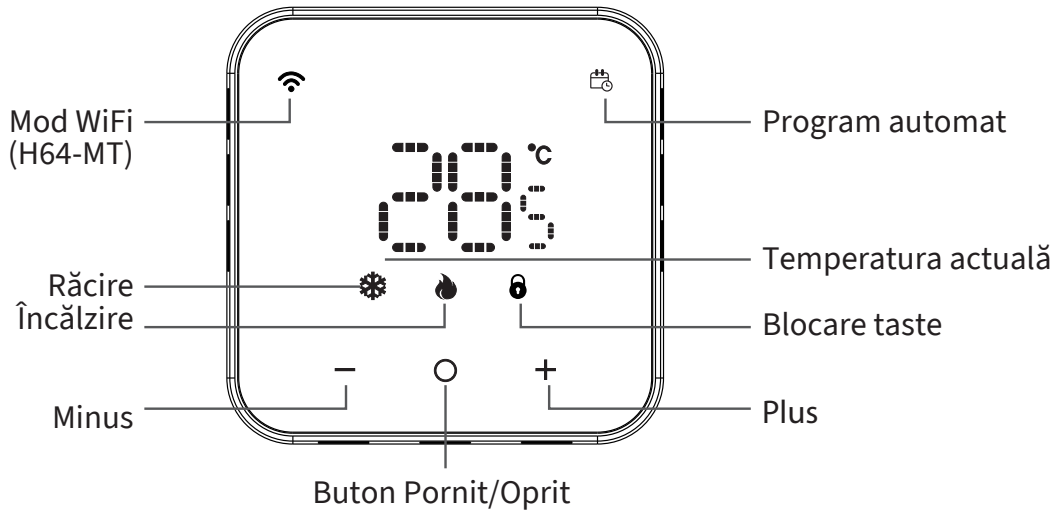

+ − Creşterea sau reducerea temperaturii

Apăsaţi scurt **O** pentru a scoate termostatul din modul de aşteptare.
Oprire master: ţineţi apăsat **O** 5 sec. până când OFF începe să clipească, eliberaţi, iar după 5 secunde termostatul se opreşte.
Oprire unitate slave: ţineţi apăsat **O** 5 sec. pentru oprire imediată.

Blocare taste: activare/dezactivare: apăsaţi simultan 5 sec. „+” şi „-” (pictograma lacăt aprinsă/stinsă)

Selectare mod (doar master):
O ţineţi apăsat până când OFF clipeşte. În maximum 3 sec. apăsaţi „+” sau „-” pentru a selecta modul răcire (**CO**), încălzire (**HE**) sau Auto (**AU**). Apăsaţi din nou **O** pentru confirmare.

Explicarea simbolurilor

Program manual sau automat:
Pentru a comuta între cele două moduri, apăsaţi scurt „O” cu aparatul pornit. Simbolul este aprins în modul program automat şi stins când este selectat modul manual.

Simbol răcire:
Lumină albastră: sistemul răceşte.
Lumină albă: încăperea a atins temperatura.
Apăsaţi tasta „+” sau „-” pentru a modifica temperatura.

Simbol încălzire:
Lumină roşie: sistemul încălzeşte.
Lumină albă: încăperea a atins temperatura.
Apăsaţi tasta „+” sau „-” pentru a modifica temperatura.

Simbol mod Auto:
Simbolurile răcire şi încălzire sunt aprinse.
Cerere de căldură: simbolul încălzire roşu
Cerere de răcire: simbolul răcire albastru

Mod WiFi:
Apăsaţi simultan 5 sec. „+” şi „O”.
Simbolul WiFi clipeşte: gata de conectare.
Simbolul WiFi aprins: conectare reuşită.

Protecţie la îngheţ:
Termostatul porneşte când temperatura scade sub 5°C şi se opreşte când atinge 8°C. Funcţia este activă doar în modul încălzire.

Protecţie pompă/actuatoare:
Pompa şi actuatoarele sunt pornite săptămânal timp de 5 minute, pentru a preveni blocarea acestora.

Coduri de eroare:

Cod	Semnificaţie
E1	Senzor de cameră defect
E2	Senzor de pardoseală defect
E3	Eroare comunicaţie unitate control - termostat

Setări avansate

Pentru a activa meniul avansat: opriţi termostatul (ţineţi apăsat „O” 5 sec.).
1. Ţineţi apăsate tastele „+” şi „-” timp de 3 secunde (afişajul indică „01”).
2. Apăsaţi „+” sau „-” pentru a alege opţiunea (01 - 14).
3. Apăsaţi scurt „O” pentru a selecta, apoi „+” sau „-” pentru a modifica parametrul.
4. Apăsaţi scurt „O” pentru a ieşi din opţiune (reluaţi de la punctul 2 pentru a modifica alte opţiuni).
5. Salvare: ţineţi apăsat „O” pentru a salva toate setările şi a opri din nou aparatul.

Nr.	Funcţie	Parametri	Implicit
01	Calibrare temperatură	-6℃ ~ +6℃	0℃
02	Setare temperatură maximă	25~50℃	35℃
03	Setare temperatură minimă	5~20℃	15℃
04	Iluminare ecran	1: mereu aprins / 2: 10 sec. aprins, apoi redus la 50% / 3: 10 sec. aprins, apoi afişaj stins şi „O” redus la 50%	2
05	Protecţie pompă/actuatoare	Pornit/Oprit	Pornit
06	Permitere blocare taste	Pornit/Oprit	Pornit
07	Selectare senzor	S-r / r-F / S-F (vezi pagina 15)	S-r
08	Temperatură maximă pardoseală	5~70℃	40℃
09	Protecţie la îngheţ	Pornit/Oprit	Pornit
10	Întârziere pompă (doar master)	1-3: întârziere de 1, 2 sau 3 minute pentru pompă şi centrală. 0: fără întârziere pentru pompă şi centrală.	3
10	Permitere răcire (doar slave)	00 Răcire permisă / 01 Răcire oprită	00
11	Mod control termostat	00 Intrare externă mod răcire/încălzire / 01 Comutare răcire/încălzire din termostat	00
12	Prag comutare mod Auto	3-5℃	3℃
13	Temperatură setată mod Auto	15-25℃	22℃
14	Histerezis pornire/oprire	0.3-0.5℃	0.3℃

Setări din fabrică: ţineţi apăsat simultan „+” şi „-”; „dEf” trebuie să clipească de 3 ori.

Program standard (modificabil din aplicație)

Mod răcire

Dimineața		Plecare de acasă		Întoarcere acasă		Plecare de acasă		Întoarcere acasă		Noaptea	
6:00	25°C	8:00	28°C	11:00	25°C	14:00	28°C	18:00	25°C	22:00	28°C

Mod încălzire

Dimineața		Plecare de acasă		Întoarcere acasă		Plecare de acasă		Întoarcere acasă		Noaptea	
6:00	20°C	8:00	16°C	11:00	20°C	14:00	16°C	18:00	20°C	22:00	16°C

Selectare senzor:

S-r: control prin senzorul de cameră
Termostatul este controlat de senzorul intern, iar valoarea este afișată ca temperatură a camerei.
r-F: control prin senzorul de cameră cu limitare prin senzorul de pardoseală
Termostatul reglează pe baza temperaturii reale a camerei, detectată de senzorul intern, şi o compară cu limita temperaturii pardoselii setată prin parametrul 8. Dacă temperatura pardoselii depăşeşte limita, sistemul opreşte încălzirea. Dacă senzorul de pardoseală nu este conectat în modul r-F, apare alarma E2.
S-F: control prin senzorul de pardoseală
Dacă folosiţi modul Auto, nu recomandăm setarea pe senzorul de pardoseală. Termostatul reglează prin senzorul extern şi afişează temperatura camerei.

Date tehnice: unitatea de control H64-CC

Unitate de control H64-CC

- Alimentare: 100-240VAC 50/60Hz (curent maxim 10A)
- Temperatură şi umiditate de depozitare: -10 ~ 60°C, 0 ~ 90% RH (fără condensare)
- Temperatură şi umiditate de funcţionare: 0 ~ 50°C, 0 ~ 80% RH (fără condensare)
- Culoare: alb
- Dimensiuni: 298 x 88 x 64 mm
- Grad de protecţie: IP40

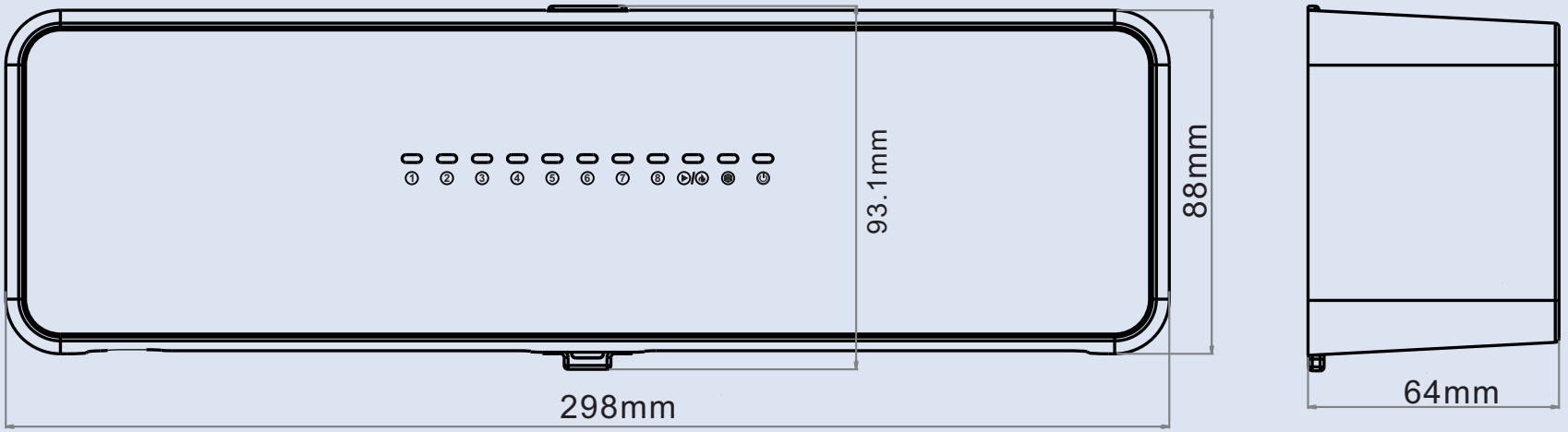

Date tehnice: H64-MT WiFi (master) și H64-ST (slave)

- Alimentare și intrare semnal: DC 12 ~ 18V (fără polaritate)
- Curent maxim de alimentare a termostatului: 100mA
- Temperatură și umiditate de depozitare: -10 ~ 60°C, 0 ~ 90% RH (fără condensare)
- Temperatură și umiditate ambientală: 0 ~ 50°C, 0 ~ 80% RH (fără condensare)
- Domeniu de afișare a temperaturii: 0 ~ 50°C (32 ~ 122°F)
- Precizie afișare: 0,1°C
- Culoare: alb
- Dimensiuni: 86 x 86 x 12 mm
- Grad de protecție: IP21

H64-MT:

- Bandă WiFi: 2,4 GHz
- Distanță de transmisie WiFi: 60 m în spațiu deschis

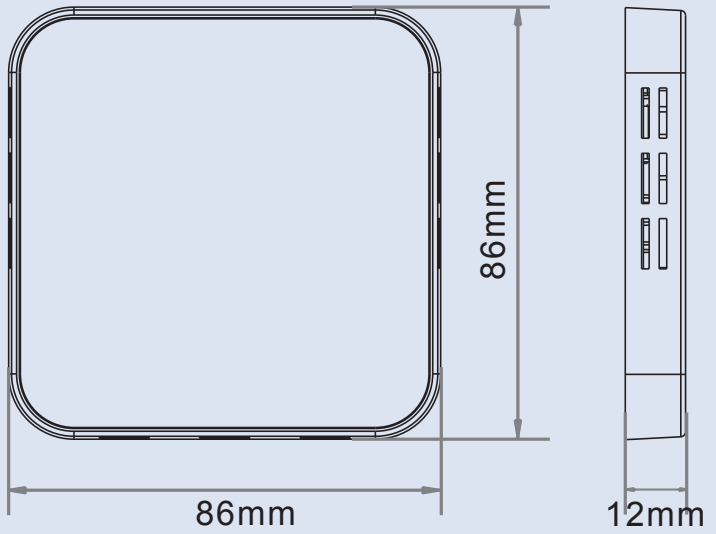

Instalarea și înregistrarea aplicației

Căutați în App Store aplicația **HeatLink** sau scanați codul QR de mai jos:

PS: Puteți utiliza acest sistem și într-o altă aplicație Tuya deja înregistrată.

ATENȚIE: Acest sistem funcționează doar pe frecvența de **2,4 GHz**. Dacă routerul funcționează pe 5 GHz, trebuie creată mai întâi o rețea suplimentară de 2,4 GHz.

După instalare, conectați-vă cu un cont existent sau creați un cont nou.

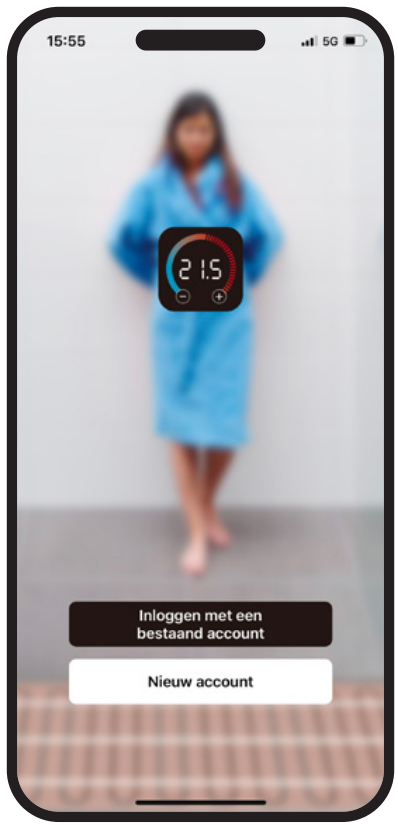

Selectați țara și introduceți adresa de e-mail. Apoi apăsați „**Obține codul de verificare**”.

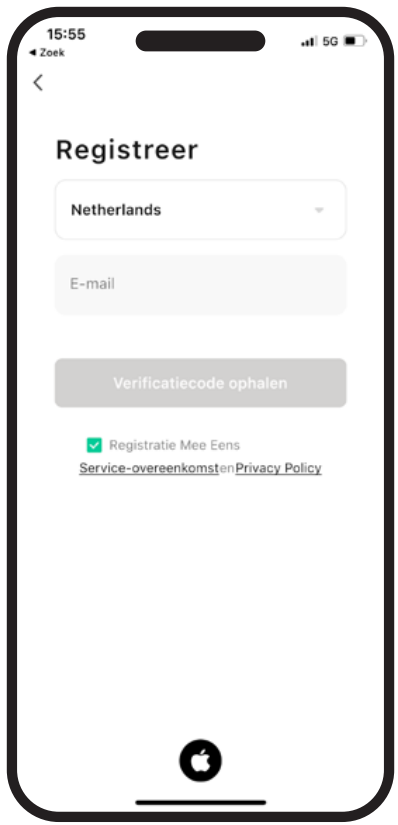

Instalarea şi înregistrarea aplicaţiei

Verificaţi e-mailul (inclusiv folderul spam) şi introduceţi codul.

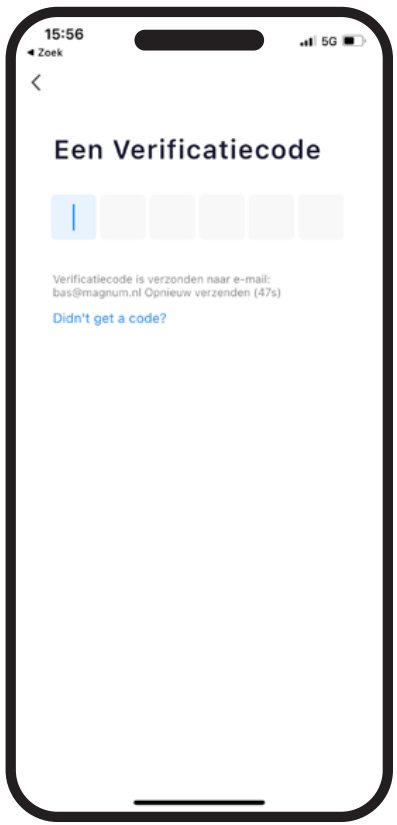

Apoi puteţi seta o parolă.

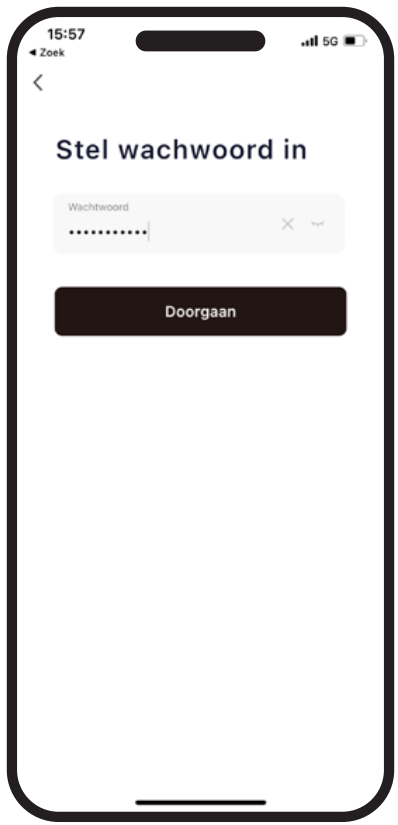

Pentru funcţionarea corectă a sistemului: permiteţi accesul la „date de localizare” şi activaţi „Notificările”.

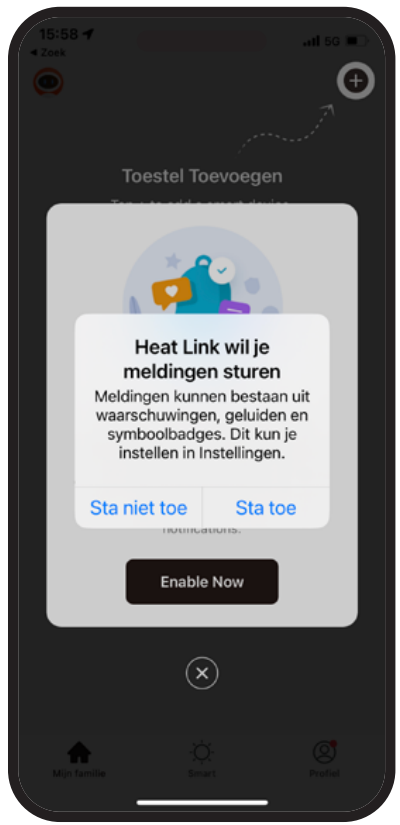

Adăugarea termostatelor

Asigurați-vă că toate termostatele sunt conectate. Apăsați „+” pentru a adăuga un termostat.



Apăsați pictograma termostatului „H64” sau „WiFi Thermostat”.

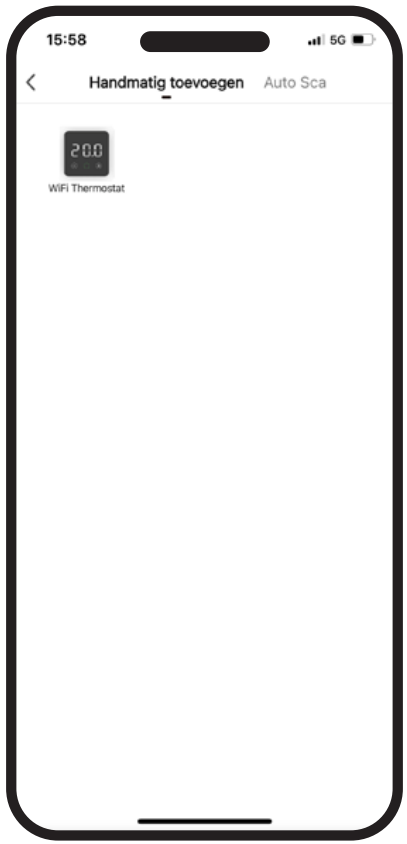

Introduceți rețeaua WiFi și parola, apoi apăsați „următorul”.

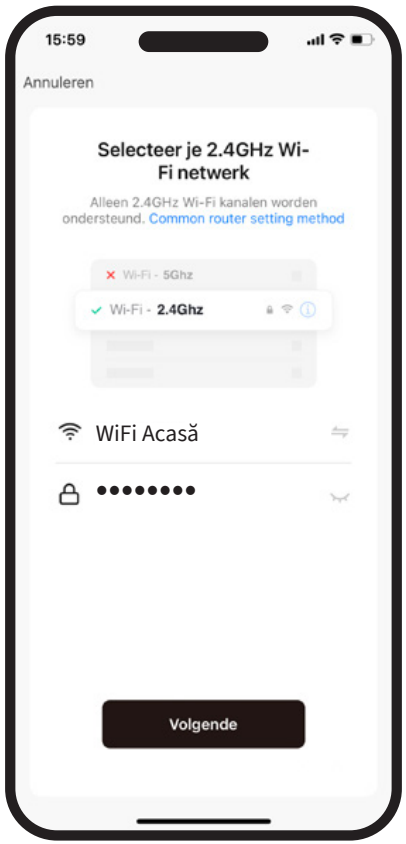

Adăugarea termostatelor

Simbolul WiFi de pe termostat clipește rapid? (pag. 13) Bifați „da” și apăsați „următorul”.

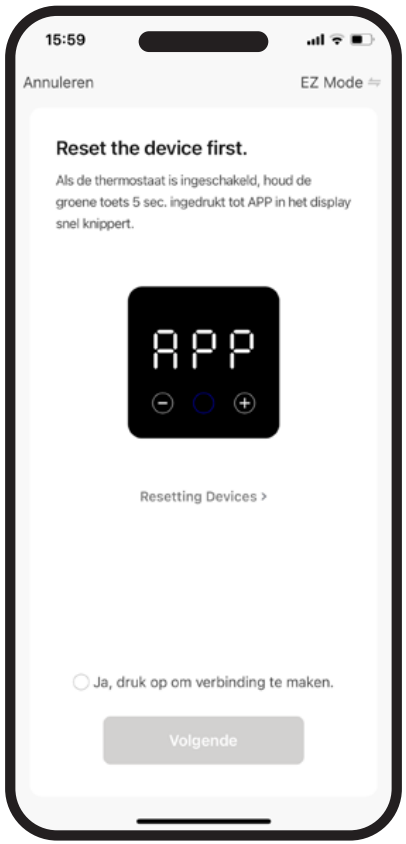

Aşteptaţi până când hub-ul se conectează. Durează maximum 2 minute.

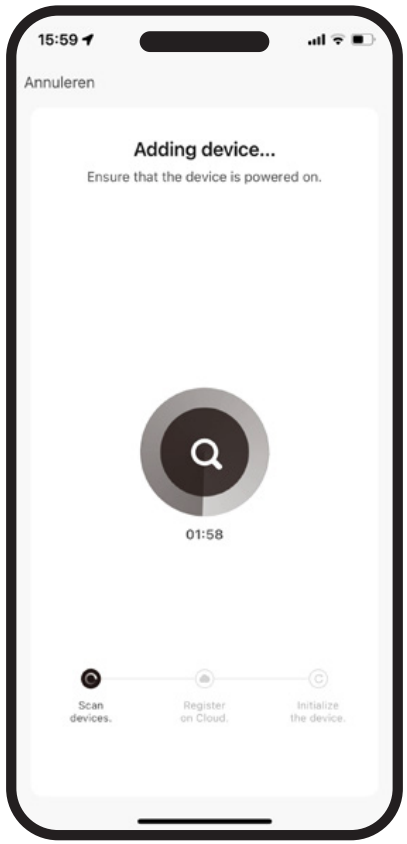

După ce a fost adăugat, puteţi introduce un alt nume pentru sistem (ex.: Acasă).



Adăugarea termostatelor

Apăsaţi
„Adăugare subdispozitiv”.



Apăsaţi
„LED-ul clipeşte deja”.



Aşteptaţi până când sunt
găsite toate termostatele.

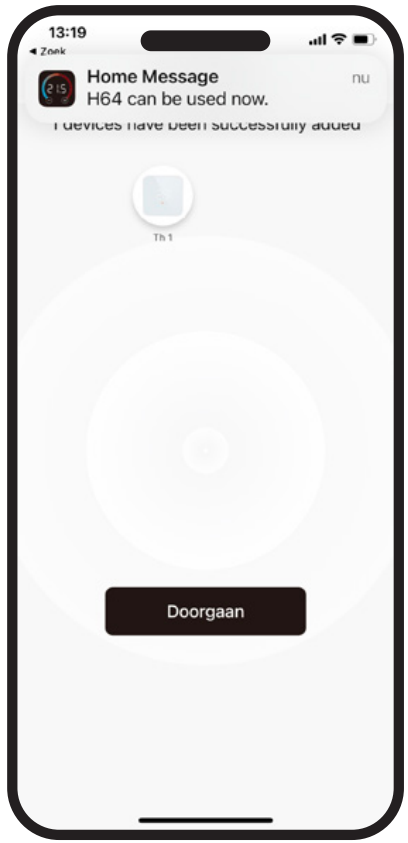

Adăugarea termostatelor

Când toate termostatele au fost găsite, apăsaţi „Continuare”.

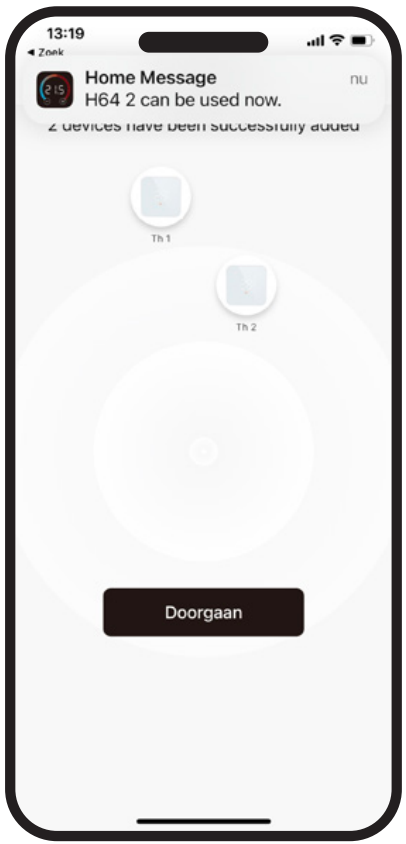

Toate termostatele au fost adăugate? Modificaţi eventual numele şi apăsaţi „Continuare”.

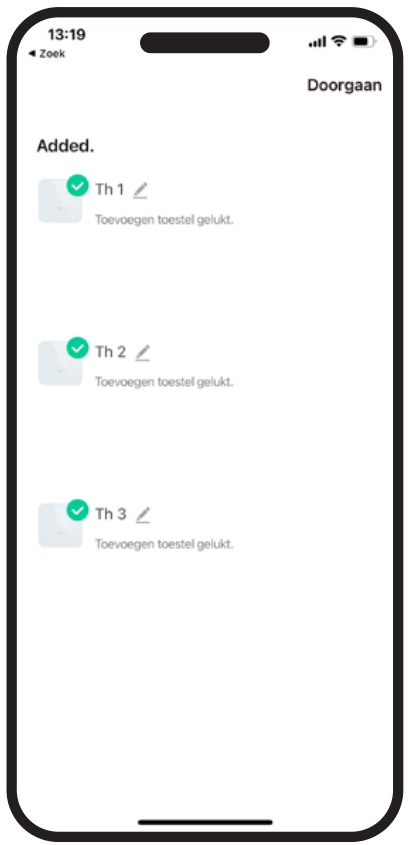

Pe ecranul principal vedeţi acum toate termostatele/ încăperile într-o singură privire.

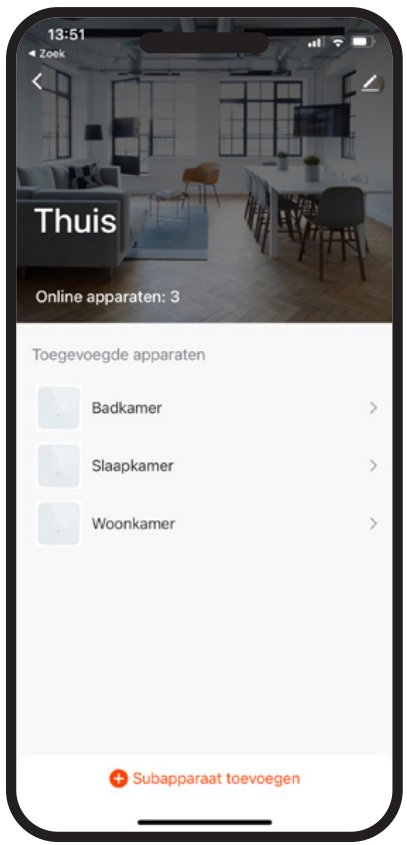

Explicarea simbolurilor din aplicație

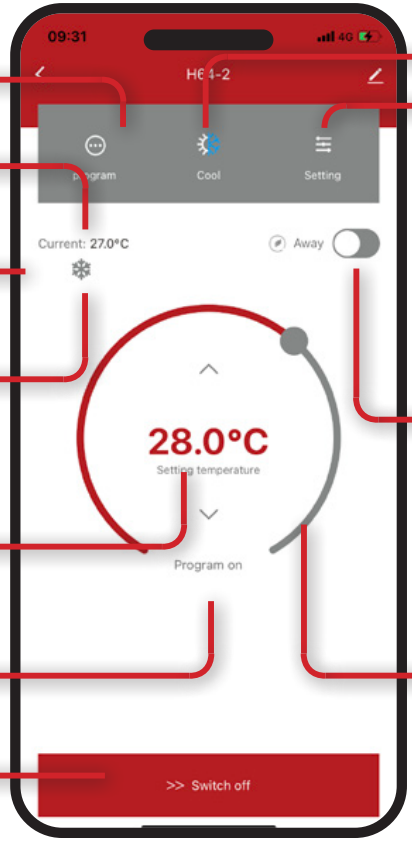

Programare

Temperatura actuală

Galben: în mod încălzire
Roşu: încălzeşte

Galben: în mod răcire
Albastru: răceşte

Temperatura dorită

Program selectat

Glisaţi pentru pornire/oprire

Afişare mod

Modificare setări

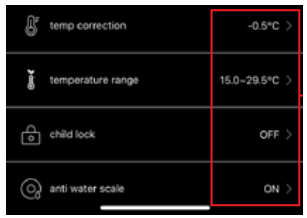

Activarea modului de economisire a energiei când lipsiţi temporar (pictograma devine verde). Temperatura va rămâne la 16°C în modul încălzire şi la 28°C în modul răcire.

Modificare temperatură:
Prin rotirea discului sau apăsând săgeţile

Programare

Apăsaţi „7 days” şi selectaţi zilele pentru care doriţi acelaşi program.

Alegeţi apoi un interval de comutare şi setaţi ora de început şi temperatura.

Repetaţi până când sunt introduse toate intervalele şi apăsaţi „Submit revision”.

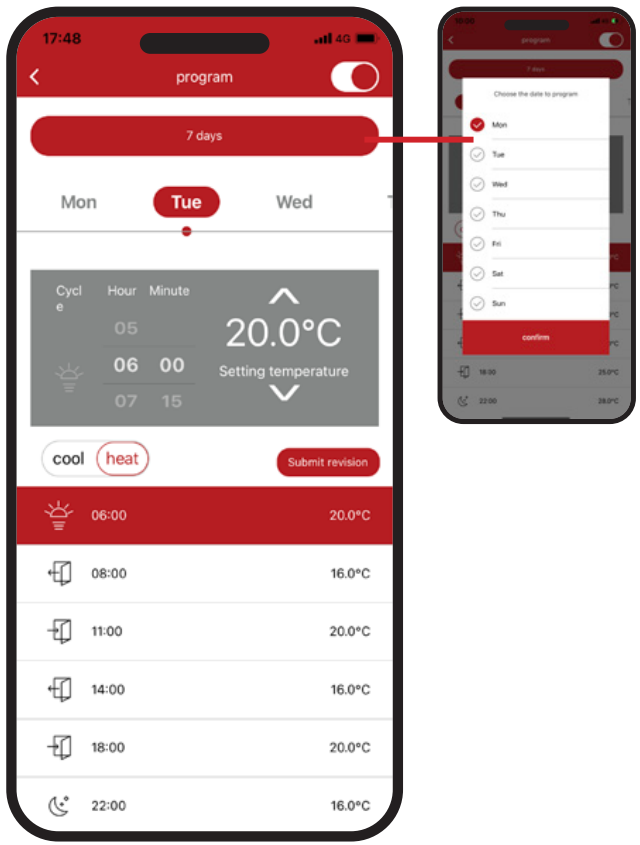

Selectaţi ora de start şi tempera-tura dorită.

Răcire sau încălzire

Selectaţi intervalul de setat.

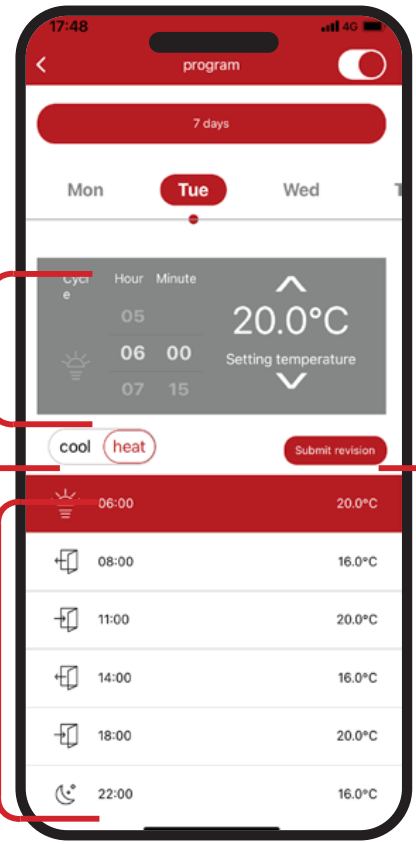

Confirmare.

Asistenți vocali

Acest sistem funcționează și cu asistenții vocali Amazon și Google.

works with the Google Assistant

JUST ASK amazon alexa

Pentru activare: apăsați pictograma creion din colțul din dreapta sus al ecranului.



Alegeți sistemul dorit și urmați instrucțiunile din aplicație.

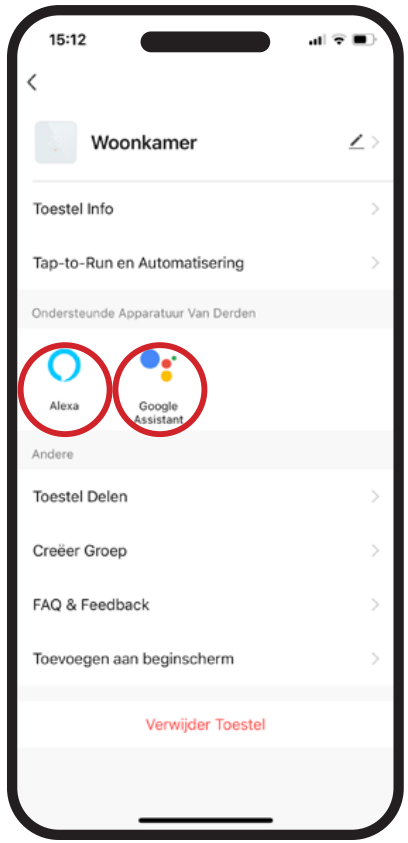

Asistenți vocali

După conectarea boxei inteligente, puteţi efectua următoarele acţiuni. <Numele dispozitivului> îl puteţi modifica singur. Unitatea de măsură a temperaturii trebuie să fie aceeaşi pe termostat şi pe boxă. Comenzile vocale se rostesc în limba engleză.

Amazon Alexa

- Alexa, turn on <nume dispozitiv>.
- Alexa, turn off <nume dispozitiv>.
- Alexa, set <nume dispozitiv> to 16 degrees.
- Alexa, what is the temperature of <nume dispozitiv>?

Google Assistant

- Ok Google, turn on <nume dispozitiv>.
- Ok Google, turn off <nume dispozitiv>.
- Ok Google, set <nume dispozitiv> to 16 degrees.
- Ok Google, what is the temperature of <nume dispozitiv>?

S.C. MAGNUM HEATING S.R.L.
Intrarea Învingătorilor nr. 27A/23A
Sector 3, Bucureşti
www.magnumheating.ro